LUFTENTFEUCHTER
BC10LEF2201

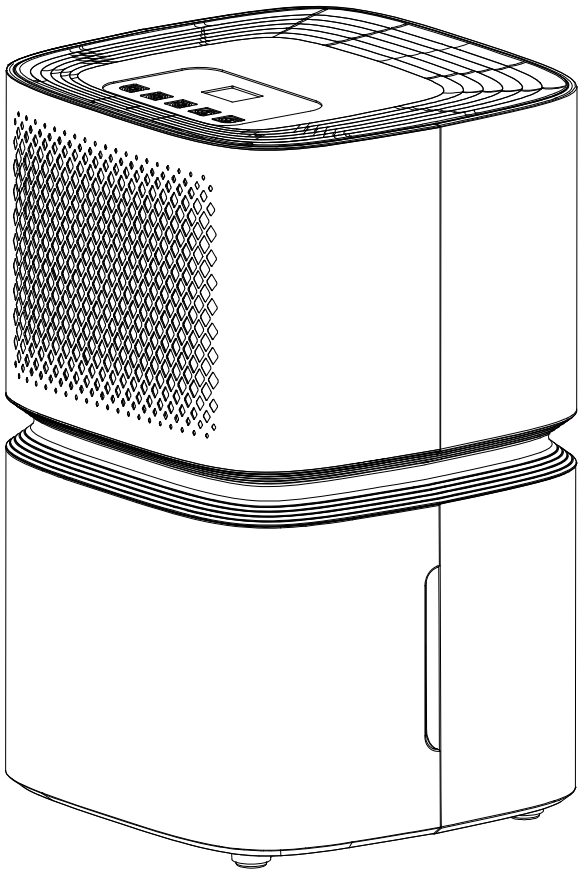

HERZLICHEN GLÜCKWUNSCH!
VIELEN DANK, DASS SIE SICH FÜR EIN PRODUKT VON **BE COOL**
ENTSCHIEDEN HABEN.

BE COOL

Diese Bedienungsanleitung gibt es in folgenden Sprachen

DE	DEUTSCH	3 - 15
EN	ENGLISH	16 - 26

INHALTSVERZEICHNIS

Wichtige Informationen zur Sicherheit, Standort und zum elektrischen Anschluss	3 – 5
Recycling, Entsorgung, Konformitätserklärung	5
Lieferumfang	5
Beschreibung des Geräts	6
Inbetriebnahme	6 - 7
Funktionen einstellen	7 – 11
Wartung und Reinigung	11 – 12
Fehlerbehebung	12 – 13
Technische Informationen	13 – 14
Garantie	15
⚠ Nur für BE COOL-SERVICE CENTER Anweisungen zur Reparatur von Geräten, die R290 enthalten	28 – 32

LESEN SIE BITTE DIE BEDIENUNGSANLEITUNG SORGFÄLTIG DURCH BEVOR SIE MIT DER INSTALLATION, BEDIENUNG ODER WARTUNG BEGINNEN. SCHÜTZEN SIE SICH SELBST UND ANDERE, INDEM SIE DIE SICHERHEITSHINWEISE BEFOLGEN. DIE NICHTBEACHTUNG VON ANWEISUNGEN KÖNNTE ZU PERSONEN UND/ODER SACHSCHÄDEN UND/ODER ZUM VERLUST DES GARANTIEANSPRUCHS FÜHREN!

Vorsicht, Brandgefahr

WICHTIGE INFORMATIONEN ZUR SICHERHEIT, STANDORT, FÜLLMITTEL UND ZUM ELEKTRISCHEN ANSCHLUSS.

Verwenden Sie dieses Gerät **ausschließlich gemäß den Richtlinien in der Bedienungsanleitung**. Jede andere Verwendung, die nicht vom Hersteller empfohlen wird, könnte zu Bränden, elektrischen Schlägen oder Personenschäden führen.

1. Dieses Gerät ist **ausschließlich zum Entfeuchten in Haushalten vorgesehen** und darf für keine anderen Zwecke eingesetzt werden.
2. Das Gerät ist **nicht für Dauer- und Präzisionsbetrieb geeignet.**

•

3. Entfernen Sie die Verpackung und stellen Sie sicher, dass das Gerät nicht beschädigt ist. Im Zweifelsfall verwenden Sie das Gerät nicht und kontaktieren die Servicestelle oder Ihren Händler.
4. Weist das Gerät einen Defekt auf, so schalten Sie es aus und kontaktieren Ihren Händler oder die Kundenhotline.
5. Ist das Stromversorgungskabel beschädigt, muss es vom Hersteller oder einer autorisierten Servicestelle ausgetauscht werden, um alle möglichen Risiken zu vermeiden.
6. Wenden Sie sich für eventuelle Reparaturen stets und ausschließlich an vom Hersteller autorisierte Kundendienststellen. Die Kundendienststellen können Sie online unter www.becool.at abrufen.

•

7. Vor Anschluss dem an das Netz müssen Sie **überprüfen, ob Stromart und Netzspannung mit den Angaben des Gerätetypenschildes übereinstimmen.**
8. Die elektrische Steckdose, in der Sie das Gerät anschließen, darf nicht defekt oder lose sein und muss für die erforderliche Strombelastung geeignet und vor allem zuverlässig geerdet sein. Im Zweifelsfall lassen Sie Ihre elektrische Installation von einem qualifizierten Elektriker überprüfen.
9. **Vermeiden Sie die Verwendung eines Verlängerungskabels**, denn dieses könnte überhitzten und einen Brand erzeugen.
10. Es ist verboten die Eigenschaften dieses Gerätes wie auch immer anzupassen oder zu modifizieren und verwenden Sie nur vom Hersteller empfohlene Ersatz- und Zubehörteile (Nichtbeachtung führt zum Verlust der Garantie und Gewährleistung).

•

11. **Kinder dürfen nicht mit dem Gerät spielen.**
12. Lassen Sie Kinder nicht mit der Verpackung spielen – **BEI VERSCHLUCKEN VON KLEINTEILEN BESTEHT ERSTICKUNGSGEFAHR!**
13. Kinder unter 8 Jahren und Personen mit eingeschränkten physischen, psychischen, sensorischen oder geistigen Fähigkeiten sowie mangelnder Erfahrung und Wissen dürfen dieses Gerät nur benutzen, wenn es unter einer angemessenen Aufsicht geschieht und es zu einer ausführlichen Anleitung zur Benutzung des Geräts in einer sicheren Art und Weise gekommen ist, sowie die bestehenden Gefahren beschrieben wurden.
14. **Betreiben Sie das Gerät nicht unbeaufsichtigt**. Sollten Sie den Raum verlassen, **schalten Sie das Gerät immer aus.**

•

15. Verdrehen Sie das Netzkabel nicht und knicken Sie es nicht ab.
16. Verwenden Sie das Gerät **nicht mit nassen Händen.**
17. Verwenden Sie das Gerät **nicht im Freien.**
18. **Decken Sie das Gerät niemals ab**.
19. Betreiben Sie das Gerät **keinesfalls in Räumen wo Gas, Öl oder Schwefel** vorkommen.
20. Benutzen Sie das Gerät **nicht in der Nähe von Wasser oder starker Feuchtigkeit**, z.B. in feuchten Kellern, neben Schwimmbecken, Badewannen oder Duschen. Achten Sie darauf, dass kein Wasser in das Gerät eindringt.
21. Stellen Sie das Gerät nicht in der Nähe von Wärmequellen auf (z.B.: neben Heizanlagen) und vermeiden Sie direkte Sonneneinstrahlung.
22. Halten Sie einen **Mindestabstand von mind. 50cm zu brennbaren Stoffen** (z.B.: Alkohol) oder unter Druck befindlichen Gefäßen (z.B.: Sprühbehälter).
23. Stellen Sie **keine schwere oder heiße Gegenstände auf das Gerät.**
24. Stellen Sie das Gerät **auf einen stabilen und ebenen Untergrund.**
25. **Stecken Sie niemals** Finger, Stifte oder andere Gegenstände in das Gerät und achten Sie darauf, dass **Luftein- und -auslass niemals blockiert werden**.

●

26. Leeren Sie den Wassertank, sobald der „Wassertank voll“-Indikator aufleuchtet und ein Signalton ertönt.
27. Bewegen Sie das Gerät nicht schnell, wenn sich Wasser im Wassertank befindet um ein Auslaufen oder Spritzen des Wassers zu vermeiden.
28. Achten Sie beim Einsetzen des Wassertanks immer darauf, diesen fest in den Entfeuchter zu drücken.
29. Wenn Sie das Gerät **bewegen wollen, achten Sie immer darauf, dass die Feststellbremsen gelöst** sind.
31. **BITTE BEACHTEN SIE** → Der Entfeuchter hat eine **automatische Enteisungfunktion.** Wenn sich auf der Verdampfspule Frost bildet, schaltet sich der Kompressor automatisch ab, der Kühler jedoch läuft weiter, bis sich der Frost auflöst. Wenn die Spule vollständig aufgetaut ist, startet der Kompressor automatisch und die Entfeuchtig wird fortgesetzt.

●

32. Ziehen Sie den Stecker und leeren den Wassertank, wenn Sie das Gerät nicht verwenden.
33. Schalten Sie das Gerät **immer aus, bevor Sie den Netzstecker** ziehen.
34. Ziehen Sie nicht am Netzkabel, um das Gerät vom Netzstrom zu trennen. Ziehen Sie immer am Stecker, um das Netzkabel herauszuziehen.
35. Fassen Sie den **Stecker nicht mit nassen Händen an**, um Stromschläge zu vermeiden.
36. Bewahren Sie das Gerät senkrecht einem sicheren, trockenen und für Kinder unzugänglichem Ort auf, wenn es nicht verwendet wird und verdecken Sie das Gerät nicht mit Kunststoffverpackungen.
37. Erhalten Sie das Gerät in einem guten Zustand, indem Sie das Gerät pflegen und reinigen. Falls Sie Fragen zur Instandhaltung haben, können Sie mit der vom Hersteller autorisierten Kundenhotline/ Servicestelle in Kontakt treten.

SPEZIFISCHE INFORMATIONEN ZUM KÄLTEMITTEL R290

1. R290 ist ein Kältemittel gemäß den EG-Umweltvorgaben.
2. Das Kältemittel ist geruchslos.
3. Das Gerät ist in einem Raum aufzustellen, in dem sich keine Zündquellen im Betrieb befinden (z.B.: offenes Feuer, in Betrieb befindliche Gas- und Elektrogeräte mit offener Wärmequelle)
4. Sie dürfen den Entfeuchter weder perforieren noch verbrennen.
5. Es ist darauf zu achten, dass der Kühlkreislauf nicht angebohrt wird.
6. Nicht belüftete Räume, in denen das Gerät installiert, betrieben oder gelagert wird, müssen so gebaut sein, dass sich eventuelle Kältemittelverluste nicht anstauen. So werden Brand- oder Explosionsgefahren vermieden, welche durch eine von Elektroöfen, Kochherden oder anderen Zündquellen verursachte Zündung des Kältemittels entstehen.
7. Das Gerät ist so zu verwahren, dass keine mechanischen Schäden auftreten können.

8. Die Personen, die an einem Kühlkreis arbeiten bzw. Eingriffe vornehmen, müssen im Besitz einer von einer bevollmächtigten Behörde ausgestellten gültigen Bescheinigung sein, welche ihre Sachkenntnis hinsichtlich des Umgangs mit Kältemitteln durch eine von den Industrieverbänden anerkannte Bewertungsspezifikation bescheinigt.
9. Die Reparatureingriffe müssen entsprechend der Anleitungen der Herstellerfirma des Gerätes durchgeführt werden. Reparatur- und Wartungseingriffe, die den Einsatz von weiterem Fachpersonal erforderlich machen, sind unter der Aufsicht der Fachkraft durchzuführen, welche für den Umgang mit entzündlichen Kältemitteln zuständig ist.

RECYCLING

Die Verpackungsmaterialien können recycelt werden. Deswegen wird empfohlen, diese im sortierten Abfall zu entsorgen.

ENTSORGUNG

Das Symbol „durchgestrichene Mulltonne" erfordert die separate Entsorgung von Elektro- und Elektronik-Altgeraten (WEEE). Elektrische und elektronische Geräte können gefährliche und umweltgefährdende Stoffe enthalten. Entsorgen Sie dieses daher nicht im unsortierten Restmüll, sondern an einer ausgewiesenen Sammelstelle für Elektro- und Elektronik-Altgeräte. Dadurch tragen Sie zum Schutz der Ressourcen und der Umwelt bei.
Für weitere Information wenden Sie sich bitte an Ihren Händler oder die örtlichen Behörden.

KONFORMITÄTSERKLÄRUNG

Hiermit bestätigen wir, dass dieser Artikel den grundlegenden Anforderungen, Vorschriften und Richtlinien der EU entspricht.
Die ausführliche Konformitätserklärung können Sie jederzeit unter folgendem Link einsehen:
www.becool.at/downloads

Irrtümer und technische Änderungen vorbehalten.
www.becool.at

LIEFERUMFANG

Im Lieferumfang des BE COOL-Entfeuchters erhalten Sie:

- 1x Luftentfeuchter
- 1x Bedienungsanleitung

BESCHREIBUNG DES GERÄTES

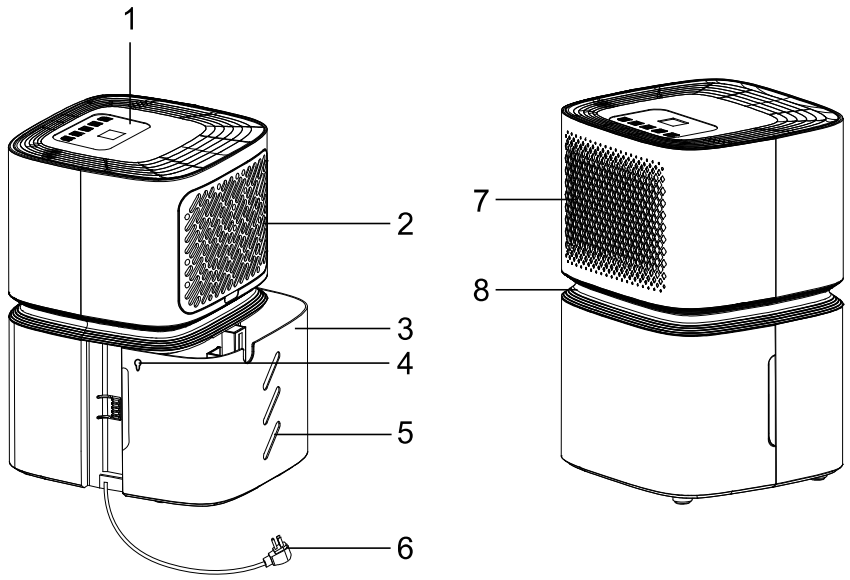

1. Bedienpanel -Luftauslass
2. Luftauslassgitter - Bedienpanel
3. Wassertank
4. Wickelloch
5. Wasserstandsanzeige (Sichtfenster)
6. Netzkabel
7. Lufteinlassgitter
8. Griff

INBETRIEBNAHME

VOR DER ERSTEN INBETRIEBNAHME

Gerät auspacken

1. Öffnen Sie den Karton und entnehmen Sie das Gerät.
2. Entfernen Sie die Verpackung vollständig vom Gerät.
3. Nehmen Sie die Zubehörteile und das Netzkabel aus dem Wassertank heraus und Wickeln Sie das Netzkabel vollständig ab.

INSTALLATION

Bitte beachten Sie bei der Installation folgende Punkte.

1. Stellen Sie das Gerät auf einen ebenen und festen Untergrund, dass das Gerät in fester Position steht.
2. Der Abstand zu Wänden oder anderen Objekten muss mindestens 50 cm betragen.
3. Vergewissern Sie sich vor dem Geräteeinsatz, dass sowohl der Lufteinlass als auch der Luftauslass frei von Hindernissen und nicht blockiert ist.
4. Schließen Sie das Gerät an eine geerdete Steckdose an.

FUNKTIONEN EINSTELLEN

Bedienen Sie den Entfeuchter mithilfe des Bedienpanels:

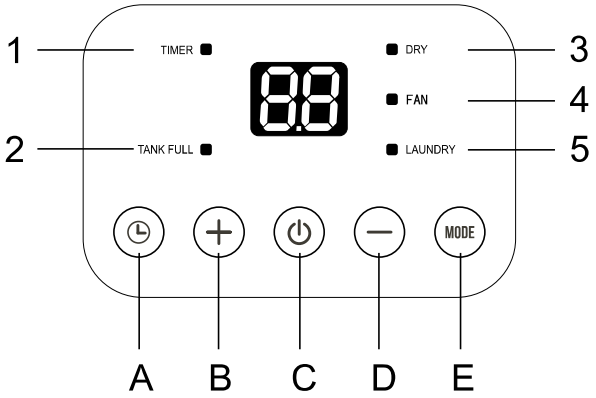

1. Timer Indikator 2. Tank-Voll Indikator 3. Entfeuchten Indikator 4. Fan-Indikator 5. Wäsche-Indikator	A. Timer-Taste B. "Erhöhen" Taste C. Ein/Aus-Taste D. "Verringern"-Taste E. „Modus"-Taste

- **"⏻ " Ein / Aus-Taste**
  Die Ein- / Aus-Netzteil, wird verwendet um das Gerät ein- und auszuschalten.

- **Schaltfläche "Erhöhen / Verringern"**
  Drücken Sie " + " / " - ", um die gewünschte Luftfeuchtigkeit in Innenräumen zu erhöhren/zu verringern, oder um einen bestimmten Timer festzulegen.

- **Modeauswahl**
  Drücken Sie die Taste " MODE ", um folgende Modus auszuwählen:

  - **Entfeuchtungs Modus**
    Drücken Sie die Taste " MODE ", bis das Symbol " DRY " leuchtet.
    Drücken Sie die Taste " + " oder " - ", um die gewünschte Luftfeuchtigkeit zu wählen; einstellbarer Bereich ist 35% RH - 80% RH.
    Nach 5 Sekunden wechselt die Anzeige am Bildschirm von der einstellbaren Lufteuchtigkeit auf die Umgebungsfeuchtigkeit.

  - **Kontinuierlicher Modus**
    Drücken Sie im Entfeuchtungsmodus die Taste " - ", bis die Anzeige "CO" leuchtet, dann läuft das Gerät kontinuierlich.

- **Fan Modus**

  Während das Gerät läuft, drücken Sie die Taste "MODE", bis das Symbol "FAN" leuchtet. Sie können die Lüfterfunktion starten oder beenden.
  Der Bildschirm zeigt folgendes an:

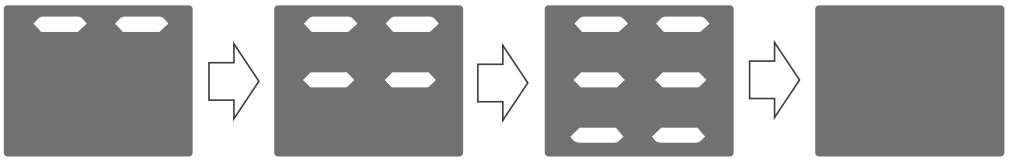

  In dieser Funktion ist der Kompressor nicht aktiv und das Gerät wird nicht entfeuchtet.

- **Wäscherei Modus**

  Drücken Sie die Taste "MODE", bis das Symbol "LAUNDRY" leuchtet.
  In diesem Modus kann die Luftfeuchtigkeit nicht eingestellt werden und der Bildschirm zeigt die Umgebungsfeuchtigkeit an.
  Nach 24 Stunden wird der Wäscherei-Modus enden, in den Entfeuchtungsmodus wechseln und die Luftfeuchtigkeit auf 60% RH eingestellt.

- **DRY + FAN Modus**

  Drücken Sie die Taste "MODE", bis beide Symbole "DRY" und "FAN" leuchten.
  In diesem Modus kann die Luftfeuchtigkeit wie im Entfeuchtungs Modus eingestellt werden. Wenn die Umgebungsfeuchtigkeit niedriger ist als die eingestellte Luftfeuchtigkeit, läuft der Lüfter kontinuierlich.

● **Timer-Taste**

Dieser Timer kann verwendet werden, um das Starten oder Herunterfahren des Kühlers zu verzögern, wodurch Strom eingespart wird.

- **Automatisches Einschalten**
  - Schalten Sie das Gerät ein, wählen Sie den gewünschten Modus, z. B. Entfeuchtungs Modus und schalten Sie das Gerät anschließend wieder aus.
  - Drücken Sie nun die " 🕒 " -Taste; das " 🕒 " -Symbol beginnt zu blinken. Drücken Sie die " + " / " - " , um die gewünschte Zeit von 0,5-24 Stunden einzustellen.
  - Nach 5 Sekunden leuchtet das " 🕒 " Symbol und der Timer ist somit eingestellt.
  - Drücken Sie erneut die Taste " 🕒 ", um den Timer abzubrechen, und das Symbol " 🕒 " verschwindet.

- **Automatisches Ausschalten**
  - Wenn der gewünschte Modus ausgeführt wird, drücken Sie die " 🕒 " Taste. Das " 🕒 " Symbol " beginnt zu blinken. Drücken Sie die Taste " + " / " - ", um die gewünschte Zeit von 0,5-24 Stunden einzustellen.
  - Nach 5 Sekunden leuchtet das " 🕒 " Symbol und der Timer ist somit eingestellt.
  - Drücken Sie erneut die Taste " 🕒 ", um den Timer abzubrechen, und das Symbol " 🕒 " verschwindet.

● **Warnsignal: Wassertank voll**

Wenn der Wassertank voll ist, schalten sich der Kompressor und der Lüfter ab. Das Symbol "TANK FULL" blinkt, nach etwa 3 Minuten bzw. 6 Minuten gibt der Kühler ein piepsendes Warnsignal von sich.
Der eingestellte Modus wird erst wieder ausgeführt, wenn der Wassertank geleert und ordnungsgemäß wieder in das Gerät eingelegt wurde.
Der Wassertank sollte jede Woche gereinigt werden, um das Auftreten von Schimmel und Bakterien zu verhindern. Verwenden Sie ein mildes Reinigungsmittel zum Reinigen. Nach dem Reinigen trocknen Sie den Wassertank vollständig und legen Sie ihn wieder in die Einheit.

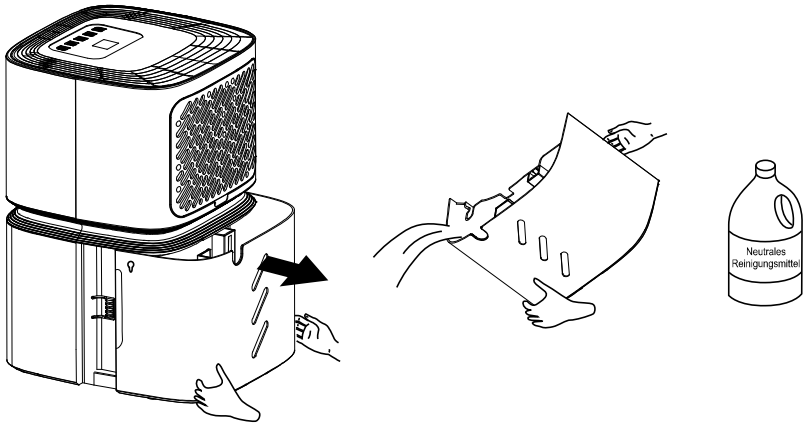

Hinweis:
Halten Sie den Wassertank beim Entleeren mit beiden Händen und legen Sie ihn da wieder in das Gerät.
Hinweis:
Wenn der Wassertank voll ist oder aus dem Gerät entfernt wurde, schaltet sich der Kompressor aus - das Gerät entzieht zu diesem Zeitpunkt keine Feuchtigkeit aus der Luft.
Hinweis: Während des Betriebs ist es normal, dass das Gerät warme Luft von der Vorderseite des Geräts ausbläst.
Achtung:
Stellen Sie den Wassertank nicht auf den Boden, da er auf der Unterseite uneben ist und Wasser verschüttet werden kann.

- **Permanenter Wasserablauf**

Schließen Sie den mitgelieferten Wasserschlauch an den Wasserauslassanschluss des Entfeuchters an der Rückseite an. Somit kann das entzogene Wasser permanent abfließen.
1) Stellen Sie den Entfeuchter auf den ebenen Boden, nehmen Sie den Wassertank heraus, entfernen Sie den Wassertanksplint am Wasserauslassanschluss (siehe Bild 2).
2) Installieren Sie den Wasserschlauch an der Rückseite des Entfeuchters (siehe Bild 3);
3) Setzen Sie den Wassertank wieder richtig ein und führen Sie den Schlauch durch den Spalt des Wassertanks (siehe Bild 4)
4) Drücken Sie die Taste "⏻", um das Gerät einzuschalten.

Hinweis: Wenn die Funktion des permanenten Abflusses nicht erforderlich ist, entfernen Sie bitte den Wasserschlauch und stecken Sie den Wassertanksplint wieder zurück in den Wassertank.

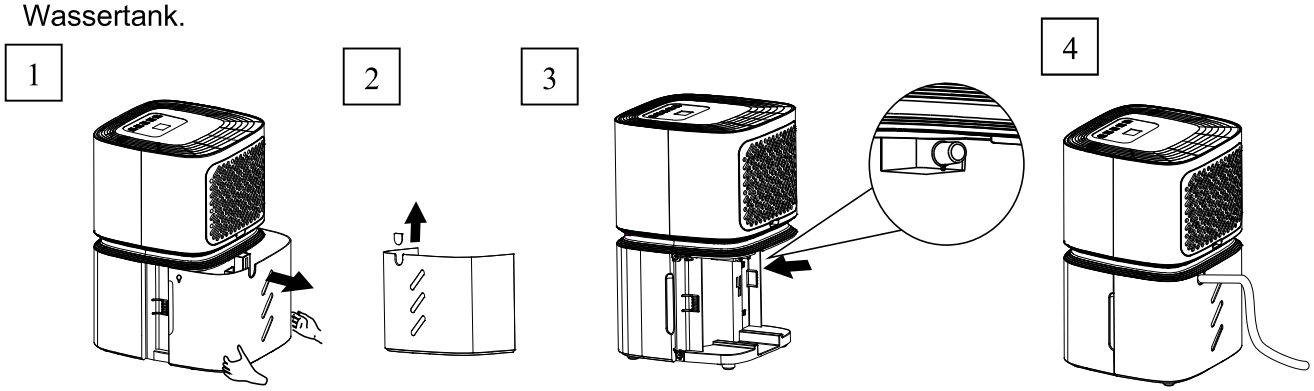

Hinweis: Bitte bringen Sie den Wasserschlauch, wie auf den Abbildungen gezeigt, an; andernfalls kann das Wasser nicht ordnungsgemäß ablaufen.

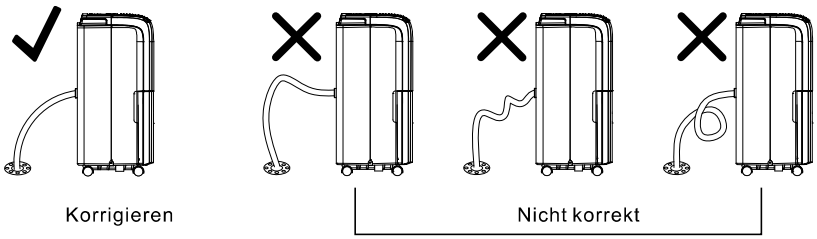

Hinweis: Wenn das Gerät auf den unebenen Boden steht oder der Wasserschlauch nicht korrekt angeschlossen wird, wird sich der Wassertank füllen und der Entfeuchter ausschalten. Sollte das der Fall sein, überprüfen Sie ob der Entfeuchter auf ebenen Boden steht und/oder der Wasserschlauch richtig angeschlossen wurde.

AUTOMATISCHES ABTAUEN
Wenn sich Frost auf den Verdampferspulen bildet, stoppt der Kompressor und der Ventilator wird weiterlaufen, bis der Frost verschwindet. Wenn die Spulen vollständig aufgetaut sind, startet der Kompressor automatisch neu und die Entfeuchtung wird wieder aufgenommen. Der Bildschirm zeigt das Symbol "Lt“an.

Standortvoraussetzungen:
Ein in einem Keller betriebener Entfeuchter hat wenig Einfluss auf das Austrocknen eines angrenzenden, geschlossenen Lagerbereichs, z. B. eines Schranks; es sei denn, es gibt eine ausreichende Luftzirkulation in und aus dem Bereich.

1. Nicht im Freien verwenden.
2. Dieses Gerät ist nur für den Innenbereich bestimmt. Platzieren Sie den Entfeuchter auf einer glatten, ebenen Bodenoberfläche, die stark genug ist, um den Entfeuchter mit einem vollen Wassertank tragen zu können.
3. Für einen effizienten Einsatz des Entfeuchters sollten mind. 45cm Abstand zu angrenzenten Wänden bestehen.
4. Stellen Sie das Gerät in einem Bereich auf, in dem die Temperatur nicht niedriger als 5 °C (41 °F) beträgt.
5. Verwenden Sie den Luftentfeuchter in Räumen, in denen eine hohe Luftfeuchtigkeit herrscht (z.B.: beim Kochen, Waschen, Baden, …)
6. Stellen Sie den Luftentfeuchter nicht in die Nähe eines Wäschetrockners.
7. Verwenden Sie den Luftentfeuchter in einem Keller, um Feuchtigkeitsschäden zu vermeiden.
8. Der Luftentfeuchter muss in einem geschlossenen Bereich betrieben werden. Optimale Bedingungen: schließen Sie alle Türen, Fenster und andere Außenöffnungen zum Raum.
9. Blockieren Sie nicht den Lufteinlass oder -auslass des Geräts. Ein reduzierter Luftstrom führt zu einer schlechten Leistung und kann das Gerät beschädigen.

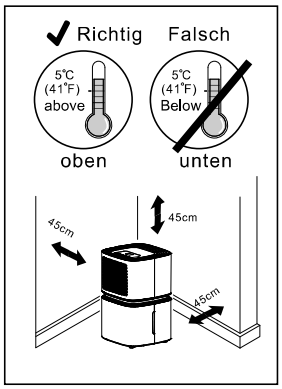

WARTUNG UND REINIGUNG

Schalten Sie das Gerät vor der Reinigung oder Wartung aus, indem Sie die Taste „⏻“ am Bedienfeld drücken; warten Sie einige Minuten und trennen Sie dann den Stecker von der Steckdose.

REINIGUNG DES GEHÄUSES
Sie sollten das Gerät mit einem leicht feuchten Tuch reinigen und anschließend mit einem trockenen Tuch abtrocknen.

- Verwenden Sie niemals Benzin, Alkohol oder Lösungsmittel, um das Gerät zu reinigen.
- Sprühen Sie niemals Insektizidflüssigkeiten oder ähnliches.

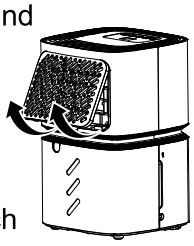

Damit Ihr Gerät effizient arbeitet sollte der Filter auf der Rückseite wöchentlich gereinigt werden.

Bitte achten Sie beim Entfernen oder erneuten Insatllieren des Filters auf scharfe Metallteile, um mögliche Schnitte zu vermeiden.

Verwenden Sie einen Staubsauger, um Staubansammlungen aus dem Filter zu entfernen. Bei starken Verschmutzungen kann der Filter mit warmem Wasser (niemals heißer als 40 ° C (104 ° F)) gereinigt werden.

Lagerung

Leeren Sie den Wassertank, bevor Sie den Stecker aus der Steckdose ziehen. Reinigen Sie den Filter und trocknen Sie ihn gründlich ab, bevor Sie ihn wieder einlegen.
Decken Sie das Gerät vor Staub ab. Lagern Sie das Gerät aufrecht an einem trockenen Ort.

Wiederinbetriebnahme

Stellen Sie sicher, dass das Stromkabel und der Stecker unbeschädigt sind.
Befolgen Sie die Installationsanweisungen.

Fehlerbehebung

Gelegentlich können Probleme auftreten, die geringfügiger Natur sind, und ein Serviceanruf ist möglicherweise nicht erforderlich. Verwenden Sie diese Anleitung zur Fehlerbehebung, um mögliche Probleme zu identifizieren:

Problem	Mögliche Ursachen	Lösungen
Luftentfeuchter startet nicht	Der Luftentfeuchter ist Ausgesteckt.	Stellen Sie sicher, dass der Stecker des Luftentfeuchters vollständig in die Steckdose gedrückt ist.
	Die Sicherung ist durchgebrannt.	Überprüfen Sie die Sicherungs-/Leistungsschalterbox des Hauses und ersetzen Sie die Sicherung falls notwendig.
	Wassertank ist voll oder die gewünschte Luftfeuchtigkeit ist bereits erreicht.	Der Luftentfeuchter schaltet sich automatisch aus, wenn eine der beiden Bedingungen auftritt. Wechseln Sie in eine niedrigere Einstellung oder leeren Sie den Wassertank und ersetzen Sie ihn richtig.
	Wassertank ist nicht richtig eingesetzt.	Der Wassertank muss richtig eingesetzt sein, damit der Luftentfeuchter startet.
	Stromausfall.	Es gibt eine schützende Zeitverzögerung (bis zu 3 Min.), um ein Starten des Kompressors zu verhindern. Aus diesem Grund kann das Gerät 3 Minuten nach dem Wiedereinschalten nicht mit der normalen Entfeuchtung beginnen.
Luftentfeuchter läuft zu lange	Die Fläche ist zu groß.	Die Kapazität des Geräts kann den Bereich des Raumes nicht fassen.
	Türen und Fenster sind offen.	Schließen Sie die Tür und das Fenster.
Luftentfeuchter entfeuchtet nicht	Der Luftstrom ist eingeschränkt.	Stellen Sie sicher, dass keine Vorhänge, Jalousien oder Möbel die Vorder- oder Rückseite des Luftentfeuchters blockieren. Weitere Informationen finden Sie im Abschnitt AUSWÄHLEN eines STANDORTS.

	Verschmutzter Filter.	Weitere Informationen finden Sie im Abschnitt **Reinigung und Wartung.**
	Türen und Fenster sind nicht fest verschlossen sein.	Überprüfen Sie, ob alle Türen, Fenster und andere Öffnungen sicher geschlossen sind.
	Wäschetrockner bläst feuchte Luft in den Raum	Installieren Sie den Luftentfeuchter weg vom Trockner.
	Raumtemperatur ist zu Niedrig.	Niedrigere Raumtemperaturen reduzieren die Entfeuchtung. Dieses Modell ist für den Betrieb bei Temperaturen zwischen 5 °C – 32 ° C geeignet.
Frost erscheint auf Wärmetauscher	Gerät war bis vor Kurzem eingeschalten oder die Raumtemperatur ist zu niedrig	Es ist normal, Frost verschwindet normalerweise in 60 minuten
Wasser fließt am Boden	Der Abflussanschluss kann defekt oder locker sein	Überprüfen Sie den Abflussanschluss, und ob das Gerät eben steht.
	Das Abflussrohr ist angeschlossen, aber das Wasser wird nicht abgelassen.	Sollten Sie den Wassertank verweden, setzen Sie den Wassertanksplint richtig ein; anderfalls überprüfen sie den Abflussschlauch.
Lüftergeräusche	Luft strömt durch das Gerät	Das ist normal.

Wenn der folgende Fehlercode angezeigt wird, wenden Sie sich zur Inspektion und Reparatur an die Kundendienstabteilung.

CODE	BESCHREIBUNG
JEDENFALLS	Ausfall des Feuchtigkeitssensors
E1	Ausfall des Temperatursensors
E2	
Lt	Abtauen (Kein Fehler)

Optimale Betriebsumgebung: 5 °C ~ 32 °C(41 °F ~ 90 °F), 30 % RH ~ 90 % RH

Falls Lt angezeigt wird → **„Automatisches Abtauen“**, Seite 11.

Technische Informationen			
Nennspannung	220V~240V		
Frequenz	50Hz		
Nenneingangsleistung	320W		
Wassertank-Kapazität	2,2L		
Bezeichnung	Symbol	Wert	Einheit
Luftumwälzung	SV	60	m³/h
Schallleistungspegel	LWA	40	dB(A)
Abmessungen			
Produktabmessungen:	260x390x250mm		
Gewicht:	10,3 kg		
Kontaktadressen für weitere Informationen und Serviceline:	**Schuss Home Electronic GmbH** Scheringgasse 3, A-1140 Wien Tel: +43 (1) 97 0 21 – 0 Serviceline: +43 (1) 97 0 21 – 544 www.becool.at FB-Nr: 236974 t / FB-Gericht: Wien		

GARANTIE

Mit diesem Qualitätsprodukt von BE COOL haben Sie eine Entscheidung für Innovation, Langlebigkeit und Zuverlässigkeit getroffen.

Für dieses BE COOL Gerät gewähren wir eine Garantiezeit von 2 Jahren ab Kaufdatum gültig in Österreich!
Sollten in diesem Zeitraum wider Erwarten dennoch Servicearbeiten an Ihrem Gerät notwendig sein, garantieren wir Ihnen hiermit eine kostenlose Reparatur (Ersatzteile und Arbeitszeit) oder (nach Ermessen der Firma Schuss) das Produkt auszutauschen. Sollten weder Reparatur noch Tausch aus wirtschaftlichen Gründen möglich sein, behalten wir uns das Recht vor, eine Zeitwertgutschrift zu erstellen.

Bitte wenden Sie sich im Falle von Luftentfeuchtern auf jeden Fall als ersten Schritt an die Kundenhotline (siehe Kleber am Gerät bzw. Titelseite Gebrauchsanweisung. Wir weisen darauf hin, dass Reparaturarbeiten, die nicht durch die autorisierte Vertragswerkstätte in Österreich vorgenommen worden sind, die Gültigkeit dieser Garantie sofort beenden.

Von dieser Garantie nicht umfasst sind:

- Reparatur oder Tausch von Teilen aufgrund üblicher Verschleißerscheinungen
- Schäden auf Grund Nichtbeachtung der Bedienungsanleitung
- Geräte, die - auch nur teilweise - gewerblich genutzt werden
- durch äußeren Einfluss mechanisch beschädigte Geräte (Sturz, Stoß, Bruch, unsachgemäßer Gebrauch etc.) sowie Abnutzungserscheinungen ästhetischer Art.
- Geräte, die unsachgemäß behandelt wurden
- Geräte, die nicht von unserer autorisierten Servicewerkstätte geöffnet wurden.
- Schäden, die in Folge nicht ordnungsgemäß geschlossener Kondenswasser-Ablassventile von Luftentfeuchtern oder nicht korrekt eingesetztem Wasserbehälter entstanden sind.
- Nicht erfüllte Konsumentenerwartungen.
- Schäden, die auf höhere Gewalt, Wasser, Blitzschlag, Überspannung zurückzuführen sind.
- Geräte, bei denen die Typenbezeichnung und/oder Seriennummer am Gerät geändert, gelöscht, unleserlich gemacht oder entfernt worden ist.
- Dienstleistungen außerhalb unserer Vertragswerkstätten, die Transportkosten zu einer Vertragswerkstatt oder an uns und retour sowie die damit verbundenen Risiken.

Wir weisen nachdrücklich darauf hin, dass innerhalb der Garantiezeit bei Bedienungsfehlern oder wenn kein Fehler festgestellt wurde ein Pauschalbetrag von € 60,- (indiziert Basis VPI 2010, Dezember 2019) in Rechnung gestellt wird.

Durch die Erbringung einer Garantieleistung (Reparatur oder Austausch des Gerätes) wird die absolut Garantiedauer von
2 Jahren ab Kaufdatum nicht verlängert.

Die 2 Jahres Garantie gilt nur gegen Vorlage des Kaufbelegs (muss Name und Anschrift des Händlers sowie die vollständige Gerätebezeichnung enthalten) und des dazugehörigen Garantiezertifikats, auf dem die Gerätetype sowie die Seriennummer (am Karton und auf der Geräterück- bzw. Unterseite ersichtlich) zu vermerken sind!
Ohne Vorlage des Garantiezertifikats gilt nur die gesetzliche Gewährleistung!
Wir weisen ausdrücklich darauf hin, dass die gesetzlichen Gewährleistungsrechte durch diese Garantie nicht berührt werden und unvermindert fortbestehen.

Eine Schadenersatzpflicht seitens Schuss Home Electronic GmbH sowie deren Erfüllungsgehilfen besteht nur bei Vorliegen grober Fahrlässigkeit oder Vorsatz. Ausgeschlossen ist jedenfalls die Haftung für entgangenen Gewinn, erwartete, aber nicht eingetretene Ersparnisse, Folgeschäden und Schäden aus Ansprüchen Dritte. Schäden an oder für aufgezeichnete Daten sind immer aus der Schadenersatzpflicht ausgenommen.

Herzliche Gratulation zu Ihrer Wahl. Wir wünschen Ihnen viel Freude mit Ihrem BE COOL Gerät!

ANSCHRIFT
BE COOL Vertrieb
Schuss Home Electronic GmbH
A-1140 Wien, Scheringgasse 3
Tel.: +43 (0)1/ 970 21

Typenbezeichnung:.....
Seriennummer:.....

Dieses Garantiezertifikat ist im Garantiefall gemeinsam mit dem Gerät der autorisierten Servicewerkstätte oder dem Händler auszufolgen, bei dem Sie das Gerät gekauft haben!

TABLE OF CONTENTS

Important Information about Safety, Site Location and Electrical Connections	**16 – 18**
Recycling, Waste Management, Declaration of Conformity	**18**
Delivery Content	**19**
Description	**19**
Start up	**19 – 20**
Setting the functions	**20 – 22**
Maintenance and cleaning	**24**
Activities at the beginning/end of the season	**24**
Troubleshooting	**25 – 26**
Technical informations	**26**
Warranty	**27**
ONLY FOR BE COOL-SERVICE CENTER **Instructions for repairing devices that contain R290**	**28 – 32**

PLEASE READ THE INSTRUCTION MANUAL CAREFULLY BEFORE STARTING ASSEMBLY, INSTALLATION, OPERATION OR MAINTENANCE. PROTECT YOURSELF AND OTHERS BY FOLLOWING THE SAFETY INSTRUCTIONS. FAILURE TO COMPLY WITH INSTRUCTIONS COULD RESULT IN PERSONS AND / OR PROPERTY DAMAGES AND / OR LOSS OF THE WARRANTY CLAIM!

Caution, risk of fire

IMPORTANT INFORMATION ON SAFETY, LOCATION AND ELECTRICAL CONNECTION.

Use this device **only in accordance with the guidelines in the operating instructions**. Any other use that is not recommended by the manufacturer could result in fire, electric shock, or personal injury.

1. This device is **intended for dehumidification in households only** and must not be used for any other purpose.
2. The device **is not suitable for continuous and precision operation.**
3. Remove the packaging and make sure that the device is not damaged. If in doubt, do not use the device and contact the service center or your dealer.
4. If the device has a defect, switch it off and contact your dealer or the customer hotline.
5. If the power supply cable is damaged, it must be replaced by the manufacturer or an authorized service center to avoid all possible risks.

6. For any repairs, always and only contact customer service points authorized by the manufacturer. You can access the customer service centers online at www.becool.at.

●

7. Before connecting to the mains, **you must check whether the type of current and the mains voltage match the specifications on the device nameplate.**
8. The electrical socket in which you connect the device must not be defective or loose and must be suitable for the required current load and, above all, must be reliably grounded. If in doubt, have your electrical installation checked by a qualified electrician.
9. **Avoid using an extension cord** as this could overheat and cause a fire.
10. It is forbidden to adapt or modify the properties of this device in any way and only use spare parts and accessories recommended by the manufacturer (failure to do so will invalidate the guarantee and warranty).

●

11. **Children must not play with the device.**
12. Do not let children play with the packaging - **IF SMALL PARTS ARE SWALLOWED THERE IS A RISK OF SUFFOCATION!**
13. Children under the age of 8 and persons with limited physical, psychological, sensory or mental abilities as well as lack of experience and knowledge may only use this device if it is done under appropriate supervision and it provides detailed instructions on how to use the device in a safe manner and how it came, and the existing dangers have been described.
14. **Do not operate the device unsupervised**. If you leave the room, always switch off the device.

●

15. Do not twist or kink the power cord.
16. Do **not use the device with wet hands.**
17. Do not use the device outdoors.
18. Never cover the device.
19. **Never operate the device in rooms where gas, oil or sulfur occur.**
20. **Do not use the device near water or excessive moisture,** e.g. in damp cellars, next to swimming pools, bathtubs or showers. Make sure that no water gets into the device.
21. **Do not place the device near heat sources** (e.g. next to heating systems) and avoid direct sunlight.
22. **Keep a minimum distance of at least 50 cm from flammable substances** (e.g. alcohol) or pressurized containers (e.g. spray containers).
23. **Do not place heavy or hot objects on the device.**
24. **Place the device on a stable and level surface.**
25. **Never insert fingers, pens or other objects into the device** and make sure that the **air inlet and outlet are never blocked.**

●

26. Empty the water tank as soon as the "water tank full" indicator lights up and a signal tone sounds.
27. Do not move the device quickly when there is water in the water tank to avoid water leakage or splashing.
28. When inserting the water tank, always make sure to press it firmly into the dehumidifier.
29. **If you want to move the device, always make sure that the parking brakes are released.**
30. The operating temperature is between 5 ° C and 35 ° C.
31. PLEASE NOTE → The dehumidifier has an **automatic defrost function**. If frost forms on the evaporator coil, the compressor will automatically shut down, but the cooler will continue to run until the frost dissipates. When the coil is completely thawed, the compressor starts automatically and dehumidification continues.

●

32. Unplug and empty the water tank when you are not using the device.
33. Always switch the device off before pulling the mains plug.
34. Do not pull on the power cord to disconnect the device from the mains. Always pull on the plug to pull out the power cord.
35. **Do not handle the plug with wet hands to avoid electric shock.**
36. Store the device vertically in a safe, dry and inaccessible place for children when it is not in use and do not cover the device with plastic packaging.

37. Maintain and clean the device in good condition. If you have any questions about maintenance, you can contact the customer hotline / service center authorized by the manufacturer.

SPECIFIC INFORMATION ON REFRIGERANT R290

1. R290 is a refrigerant according to the EC environmental guidelines.
2. The refrigerant is odorless.
3. The appliance should be installed in a room where there are no ignition sources in operation (e.g.: open fire, gas and electrical appliances in operation with open heat source)
4. Do not perforate or burn the air conditioner.
5. Make sure that the cooling circuit is not drilled.
6. Non-ventilated rooms in which the appliance is installed, operated or stored must be designed in such a way that any loss of refrigerant does not build up. This avoids the risk of fire or explosion caused by ignition of the refrigerant caused by electric ovens, cookers or other sources of ignition. The device must be stored in such a way that no mechanical damage can occur.
7. Persons operating or intervening on a refrigeration circuit shall be in possession of a valid certificate issued by an authorized authority certifying their expertise in the handling of refrigerants by a rating specification recognized by the industry associations.
8. The repair work must be carried out according to the instructions of the manufacturer of the device. Repair and maintenance operations that require the use of additional specialist personnel are to be carried out under the supervision of a specialist who is responsible for the handling of flammable refrigerants.

RECYCLING

The packaging materials can be recycled. Therefore it is recommended to dispose of them in sorted waste.

DISPOSAL

The crossed-out bin symbol requires the separate disposal of waste electrical and electronic equipment (WEEE). Electrical and electronic equipment may contain hazardous and environmentally hazardous substances. Therefore, do not dispose of it in unsorted residual waste, but at a designated collection point for waste electrical and electronic equipment. This helps to protect resources and the environment.
For more information, contact your dealer or the local authorities.

DECLARATION OF CONFIRMITY

We hereby confirm that this article complies with the essential requirements, regulations and directives of the EU.
The detailed declaration of conformity can be viewed at any time under the following link:
www.becool.at/downloads

Errors and technical changes reserved.
www.becool.at

DELIVERY CONTENT

The scope of delivery of the BE COOL-Dehumidifier includes:

- 1x Dehumidifier
- 1x Manual

DESCRIPTION

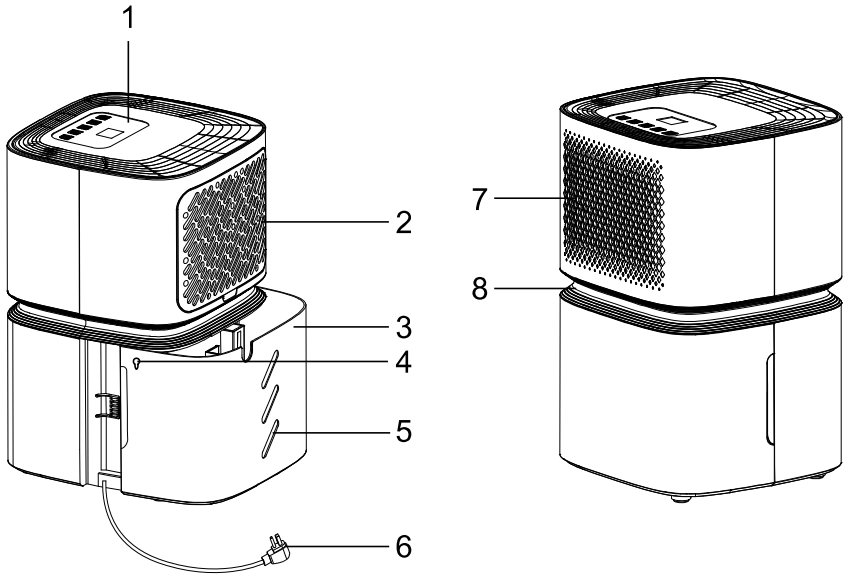

1. Control Panel
2. Intake grille
3. Bucket
4. Winding hole
5. Water level view window
6. Power Cord
7. Air outlet grille
8. Handle

START UP

BEFORE USING THE APPLIANCE FOR THE FIRST TIME

Unpacking the Appliance

1. Open the carton and take out the appliance.
2. Remove all packaging from the appliance.
3. Remove the accessories and the power cord from the water tank and completely unwind the power cord.

INSTALLATION

Please note the following points for installation.

1. Place the appliance on a level and solid surface and adjust the locking brakes so that the appliance stands firmly in position.
2. There must be at least a 50 cm gap to walls or other objects.
3. Before using the appliance, make sure that both the air inlet and the air outlet are free of obstacles and are not blocked.
4. Connect the appliance to an earthed outlet.

SETTING THE FUNCTIONS

Operate the dehumidifier using the control panel:

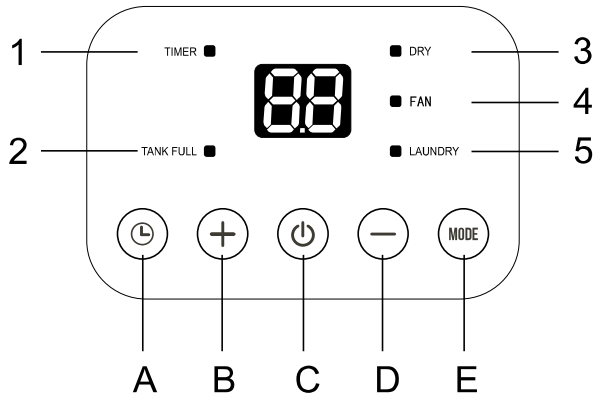

1、Timer symbol 2、Bucket full symbol 3、Dry symbol 4、Fan symbol 5、Laundry symbol	A、Timer button B、Increase button C、On / Off button D、Decrease button E、Mode button

- **“ ⏻ “ On / Off button**
  On / off power supply, used to control the start-up or shutdown the appliance.

- **Decrease / Increase button**
  Press " + " / " - " to select the indoor humidity level you expect to achieve, or set the time.

- **Mode selection**
  Press the " ⏻ " button to turn on the appliance, and press the " MODE " button to choose different modes.

*** Dehumidifying mode**

Press the " MODE " button until the " DRY " symbol lights up.

Press the " + " or " - " to choose the desired humidity, adjustable range is 35%RH-80%RH. The screen will display the setting humidity, and after 5 seconds, the display shows the ambient humidity.

*** Continuous mode**

Under dehumidify mode, press the " - " button until the "CO" indicator lights up, then the unit will run continuously.

*** Fan mode**

When the appliance is running, press the " MODE " button until the " FAN " symbol lights up, you can start-up or shutdown the fan function.

The screen display below:

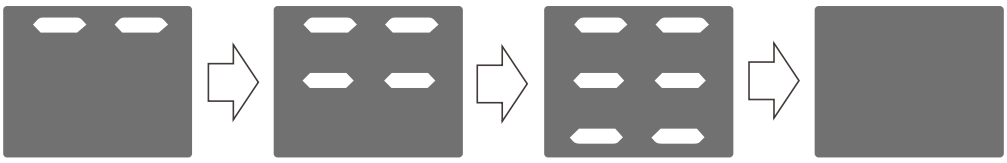

In this function, the compressor is not working, and appliance doesn't dehumidify.

*** Laundry mode**

Press the " MODE " button until the " LAUNDRY " symbol lights up.

In this mode humidity can not be adjusted, and screen displays ambient humidity.

After 24 hours, the appliance quits laundry mode, turn to dehumidifying mode and set humidity to 60%RH.

*** DRY + FAN mode**

Press the " MODE " button until the " DRY " and "FAN "symbols are both light up.

In this mode the humidity can be set like dehumidifying mode, and when the ambient humidity is lower than setting, the fan will be running continuously.

- **Timer button**

This timer can be used to delay the appliance start-up or shutdown - this avoids wasting electricity by optimizing operating periods.

- **Programming start up**
  - Turn on the appliance, choose the mode you want, for example Dehumidify mode. Turn off the appliance.
  - Press the " 🕒 " button , the " 🕒 " symbol starts to flash, press the " + " / " - " to adjust the time from 0.5-24 hours.
  - 5 seconds without the operation, the timer starts the function, then the display shows the " 🕒 " symbol.
  - Press the " 🕒 " button again to cancel the timer, and the " 🕒 " symbol disappears.

- **Programming shut down**
  - When the appliance is running, press the button. The " " symbol starts to flash, press the " + " / " - " to adjust the time from 0.5-24 hours.

  - 5 seconds without the operation, the timer starts the function, then the display shows the " " symbol.
  - Press the " " button again to cancel the timer, and the " " symbol disappears.

* Alarm of full bucket

When the bucket is full, the compressor and fan will shut down, "TANK FULL" symbol is flashing, after about 3 minutes it makes a beeping noise, another beeping noise after 6 minutes.

The appliance will not run again until the bucket is emptied and properly placed back inside the unit.

The bucket should be cleaned every week to prevent the growth of mold, mildew and bacteria. Use a mild detergent to clean. Once clean, completely dry the bucket and place it back inside unit.

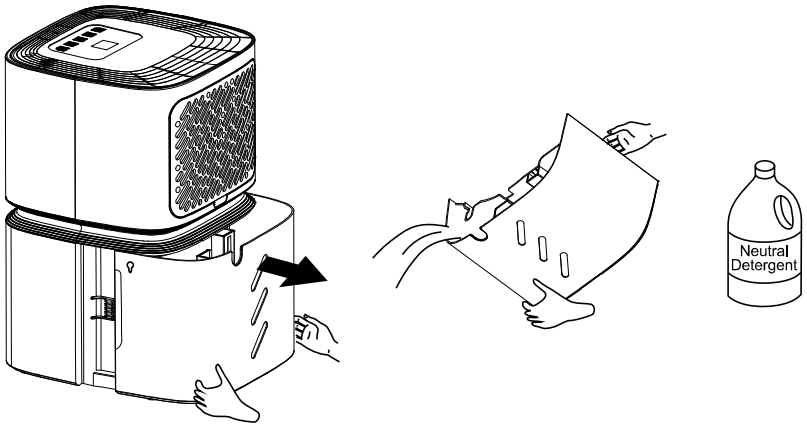

Note: Hold the bucket with both hands when emptying, then put it back in appliance.
Note: When the bucket is full or removed from the unit, the compressor will turn off, the unit will not be removing moisture from the air at this time.
Note: During operation, it is normal for the unit to exhaust warm air from the front of the unit.
Caution: Do not place the bucket on the floor when it is full as it is uneven on the bottom and may spill.

*** Continuous drain**

Connect the drain pipe onto the hole of unit, then the unit can continue to run without emptying the bucket.

1) Put the unit on level floor, take out the bucket, remove the chip of bucket;
2) Install the pipe on drain nozzle ;
3) Put back the bucket correctly and make the drain pipe on gap of bucket, don’t press the pipe.

4) Press "⏻" button to run the unit.

Note: If there is no need of the function of continuous drain, please remove the drain pipe and put back the bucket in unit correctly, then the water will flow into the bucket.

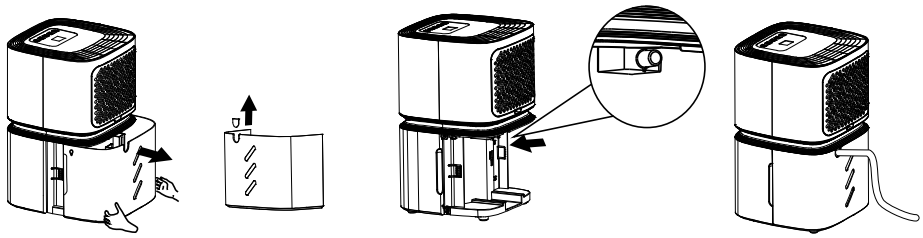

Note: Please install the drain pipe, following the pictures below.
Please install the drain pipe correctly, or the water cannot drain from the pipe.

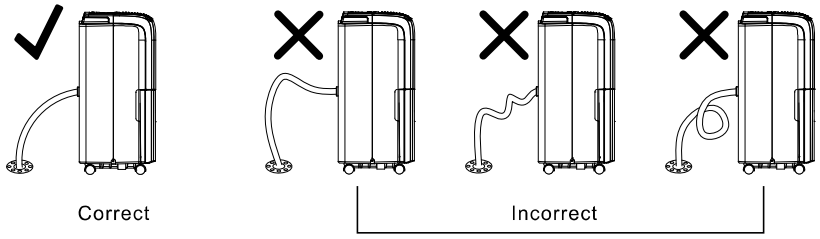

Note: If the unit put on unlevel ground or the drain pipe is not installed correctly, the water will full the bucket and stops running.
If this happens, please check if the ground is on even ground and if the drain pipe is installed correctly. The bucket also has to be in place correctly.

AUTOMATIC DEFROST

When frost builds up on the evaporator coils, the compressor will stop and the fan will continue to run until the frost disappears. When the coils are completely defrosted, the compressor will automatically restart and dehumidify will resume. The screen displays "Lt" symbol.

Location requirements:

The unit operating in a basement will have little to no effect in drying out an adjacent enclosed storage area, such as a closet, unless there is adequate circulation of air in and out of the area.

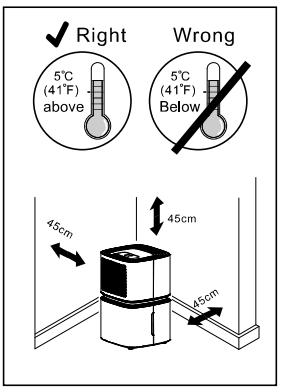

1. Do not use it outdoors.
2. This appliance is intended for indoor use only. Place the appliance on a smooth, level floor surface that is strong enough to support the unit with a full bucket of water.
3. Allow at least 18"(45cm) of around and above space away from the wall for efficient working.
4. Place the appliance in an area where the temperature will not fall to 5℃(41℉).
5. Use the dehumidifier in cooking, laundry, bathing and dish-washing areas that have excessive moisture.
6. Place the dehumidifier away from a clothes dryer.
7. Use the dehumidifier in a basement to help prevent moisture damage.

8. The dehumidifier must be operated in an enclosed area to be most effective ,close all doors, windows and other outside openings to the room.
9. Do not block the air inlet or outlet of the appliance.
Reduced air flow will result in poor performance and could damage the unit .

CLEAN AND MAINTENANCE

Before cleaning or maintenance, turn the appliance off by pressing the ⏻ button on the control panel , wait for a few minutes then unplug from the main socket.

CLEANING THE CABINET

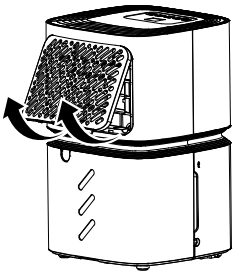

You should clean the appliance with a slightly wet cloth, then dry with a dry cloth.

- Never wash the appliance with water, it could be dangerous.
- Never use petrol, alcohol or solvents to clean the appliance.
- Never spray insecticide liquids or similar.

To keep your appliance working efficiently, you should clean the filter every week of operation.

To avoid possible cuts, avoid contacting the metal parts of the appliance when removing or re-installing the filter. It can result in the risk of personal injury.

Use a vacuum cleaner to remove dust accumulations from the filter. If it is very dirty, immerse in warm water and rinse a number of times. The water should never be hotter than 40℃(104℉). After washing, leave the filter to dry, then attach the intake grille to the appliance.

END OF SEASON OPERATIONS

To unplug from the mains socket, empty the bucket. Clean the filter and dry thoroughly before putting back.
Cover the appliance prevent from dust. Store the appliance upright in a dry location.

START OF SEASON CHECKS

Make sure the power cable and plug are undamaged and the earth system is efficient.
Follow the installation instructions precisely.

TROUBLESHOOTING

Occasionally, you may encounter some problems that are of a minor nature and a service call may not be necessary. Use this troubleshooting guide to identify possible problems you may be experiencing

Problem	Possible Causes	Solutions
Dehumidifier does not start	The dehumidifier is unplugged.	Make sure the dehumidifier's plug is pushed completely into the outlet.
	The fuse is blown/circuit breaker is tripped.	Check the house fuse/circuit breaker box and replace fuse or reset breaker.
	Dehumidifier has reached its present level or the bucket is full.	The dehumidifier automatically turns off when either condition occurs. Change to a lower setting or empty the water bucket and replace properly.
	Bucket is not in the proper position.	The bucket must be in place and securely seated for the dehumidifier to operate.
	Power Failure.	There is a protective time delay (up to 3 min.) to prevent trip — ping of the compressor overload.For this reason, the unit may not start normal dehumidify for 3 min.after it is powered back on.
Dehumidifier does not dry the air as it should	Not enough time allowed for unit to remove moisture.	When first installed, allow at least 24 hours to maintain the desired dryness.
	Airflow is restricted.	Make sure there are no curtains, blinds, or furniture blocking the front or back of the dehumidifier. See the CHOOSING A LOCATION section.
	Dirty filter.	See the CLEAN FILTER section.
	The Humidity Control may not be set low enough.	For drier air, press the " - " button to lower the percent humidity desired in the room, or set the dehumidifier to C0 for maximum dehumidify.
	Doors and windows may not be closed tightly.	Check that all doors, windows, and other openings are securely closed.
	Clothes dryer may be blowing moist air into the room.	Install the dehumidifier away from the dryer. The dryer should be vented outside.
	Room temperature is too low.	Moisture removal is best at higher room temperatures. Lower room temperatures will reduce the moisture removal rate. This model is designed to operate at temperatures above 5℃(41℉).
Appliance runs too long	The area is too large	The capacity of the appliance can not meet the area of the room
	Doors and windows are open	Close the door and window

Frost appears on heat-exchanger	Appliance run recently or the room temperature is too low	It is normal, frost usually disappear in 60 min
Fan noise	The air is passing through the appliance	This is normal
Water on the floor	The drain connection may be aging or loose	Check the drain connection and the appliance is placed level
	The drain pipe is connected, but the water is not drained.	If use the bucket, remove the drain pipe and put back the drain cover; or install the drain pipe correctly

If the following error code appears, contact the after-sales service department for inspection and repair.

CODE	DESCRIPTION
EH	Humidity sensor failure
E1	Temperature sensor failure
E2	
Lt	Defrost (Not error)

If Lt → **„Automatic defrost“**, page 23.
Strictest operation environment: 5℃~32℃（41℉~90℉）,30%RH~90%RH

Technical information			
Nominal voltage	220V~240V		
Frequency	50Hz		
Rated power input	320W		
Water tank capacity	2,2L		
Description	Symbol	Symbol	Symbol
Air circulation	SV	60	(m³/h)W
Fan sound power level	LWA	40	dB(A)
Dimensions			
Product dimensions:	260x390x250mm		
Weight:	10,3 kg		
Contact addresses for more information and Serviceline:	**Schuss Home Electronic GmbH** Scheringgasse 3, A-1140 Vienna, Austria Tel: +43 (1) 97 0 21 – 0 Serviceline: +43 (1) 97 0 21 – 544 www.becool.at FB no.: 236974 t / FB court: Vienna		

WARRANTY

By purchasing a BE COOL quality product you have acquired an innovative, long lasting and reliable item.

For this BE COOL device we grant a warranty of 2 years from the date of purchase, valid in Austria only.
In the unlikely event that service work is required on your device in this period we warrant free repair (spare parts and labour) or (subject to Schuss's decision) to replace the product. In the event that neither repair nor exchange make sense from an economical perspective we reserve the right to issue a credit based on current value.

When dealing with dehumidifier you should always contact the customer hotline first (see label on the device or the title page of the instruction manual), in case of fans contact your dealer or us directly. Please note that repair not performed by the authorised workshop in Austria immediately renders this warranty void.

This warranty does not include:

- Repair of replacement of parts due to normal wear
- Damage due to non-compliance with the instruction manual
- Devices that are used commercially – even in part
- Devices damaged by external forces (falling, impact, cracking, improper use etc.) as well as aesthetic wear
- Devices that have been used improperly
- Devices that were not opened by our authorised workshop.
- Damages caused by improperly closed condensation drains on air conditioning devices or improperly inserted water container.
- Unfulfilled customer expectations.
- Damage caused by force majeure, water, lightning and overvoltage.
- Devices on which type denomination and/or serial number on the device have been erased, rendered illegible or removed.
- Service work not performed by our authorised workshops, transport costs to an authorised workshop or us and back as well as associated risks.

Please note that within the warranty period we charge a flat rate of 60 € (indexed as per consumer price index 2010, June 2015) in case of operating errors or if no fault can be found.

The total warranty period of 2 years is not extended if warranty service is performed (repair or device replacement).

The 2 year warranty is only valid if the original invoice (must contain name and address of the dealer as well as full device name) and the respective warranty certificate are produced, on which the device type and serial number (can be found on the box and the device's rear or bottom) are to be noted! Only the statutory warranty coverage applies if the warranty certificate cannot be produced!
Please note that the statutory warranty coverage is not altered by this warranty and that it applies in full regardless.

Schuss Home Electronic GmbH and its vicarious agents are only liable for damages in case of gross negligence or intent. Liability for loss of profit, expected but not incurred savings, consequential damages and damages from third party claims is excluded in any case. Damages to or for recorded data are always excluded from the liability for damages.

Congratulations on your choice. We hope you will enjoy using your BE COOL device!

ADDRESS
BE COOL Sales
Schuss Home Electronic GmbH
-1140 Vienna, Scheringgasse 3
Tel.: +43 (0)1/ 970 21

Type designation:.....

Serial number:.....

Together with the device, this warranty certificate must be handed to the authorised workshop or dealer you bought the device from in the event of a warranty claim!

WICHTIG!

Diese Anweisungen sind nur für das BE COOL-Servicecenter!

Der Service bzw. die Reparatur darf nur von einem qualifizierten Kältemitteltechniker, dem es erlaubt ist das R290-Kältemittel handzuhaben, durchgeführt werden.

Versuchen Sie daher niemals das Gerät selbst zu reparieren oder das Gehäuse zu öffnen → dies führt zum sofortigen Verlust des Garantieanspruchs.

IMPORTANT!

These instructions are only for the BE COOL-Service center!

A Service or repairing of the device must only be performed by a qualified technician who is allowed to handle the R290 refrigerant.

Do not attempt to repair or open the case of the air conditioner yourself → this leads to the immediate loss oft he warranty.

1.Checks to the area
Prior to beginning work on systems containing flammable refrigerants, safety checks are necessary to ensure that the risk of ignition is minimised.For repair to the refrigerating system, the following precautions shall be complied with prior to conducting work on the system.

Work procedure
Work shall be undertaken under a controlled procedure so as to minimise the risk of a flammable gas or vapour being present while the work is being performed.

2.General work area
All maintenance staff and others working in the local area shall be instructed on the nature of work being carried out. Work in confined spaces shall be avoided. The area around the workspace shall be sectioned off. Ensure that the conditions within the area have been made safe by control of flammable material.

3.Checking for presence of refrigerant
The area shall be checked with an appropriate refrigerant detector prior to and during work, to ensure the technician is aware of potentially flammable atmospheres. Ensure that the leak detection equipment being used is suitable for use with flammable refrigerant, i.e.nonsparking , adequately sealed or intrinsically safe.

4.Presence of fire extinguisher
If any hot work is to be conducted on the refrigeration equipment or any associated parts, appropriate fire extinguishing equipment shall be available to hand. Have a dry powder or CO2 fire extinguisher adjacent to the charging area.

5.No ignition sources
No person carrying out work in relation to a refrigerant system which involves exposing any pipe work that contains or has contained flammable refrigerant shall use any sources of ignition in such a manner that it may lead to the risk of fire or explosion. All possible ignition sources, including cigarette smoking, should be kept

sufficiently far away from the site of installation,repairing,removing and disposal,during which flammable refrigerant can possibly be released to the surrounding space. Prior to work taking place, the area around the equipment is to be surveyed to make sure that there are no flammable hazards or ignition risks."No Smoking" signs shall be displayed.

6.Ventilated area

Ensure that the area is in the open or that it is adequately ventilated before breaking into the system or conducting any hot wok. A degree of ventilation shall continue during the period that the work is carried out. The ventilation should safely disperse any released refrigerant and preferably expel it externally into the atmosphere.

7.Checks to the refrigeration equipment

Where electrical components are being changed, they shall be fit for the purpose and to the correct specification. At all times the manufacturer's maintenance and service guidelines shall be followed. If in doubt consult the manufacturer's technical department for assistance.

The following checks shall be applied to installations using flammable refrigerants:

- the charge size in accordance with the room size within which the refrigerant containing parts are installed;
- the ventilation machinery and outlets are operating adequately and are not obstructed

8.Checks to electrical devices

Repair and maintenance to electrical components shall include initial safety checks and components inspection procedures. If a fault exists that could compromise safety, then no electrical supply shall be connected to the circuit until it is satisfactorily dealt with. If the fault cannot be corrected immediately but it is necessary to continue operation, an adequate temporary solution shall be used. This shall be reported to the owner of the equipment so all parties are advised.

Initial safety checks shall include:

-that capacitors are discharged:this shall be done in a safe manner to avoid possibility of sparking;

-that there no live electrical components and wiring are exposed while charging,recovering or purging the system;

-that there is continuity of earth bonding

9.Repairs to sealed components

During repairs to sealed components, all electrical supplies shall be disconnected from the equipment being worked upon prior to any removal of sealed covers,etc.

If it is absolutely necessary to have an electrical supply to equipment during servicing, then a permanently operating form of leak detection shall be located at the most critical point to warn of a potentially hazardous situation.

Particular attention shall be paid to the following to ensure that by working on electrical components, the casing is not altered in such a way that the level of protection is affected. This shall include damage to cables, excessive number of connections, terminals not made to original specification, damage to seals, incorrect fitting of glands,etc.

Ensure that apparatus is mounted securely.

Ensure that seals or sealing materials have not degraded such that they no longer serve the purpose of preventing the ingress of flammable atmospheres, Replacement parts shall be in accordance with the manufacturer's specifications.

NOTE: The use of silicon sealant may inhibit the effectiveness of some types of leak detection equipment.

Intrinsically safe components do not have to be isolated prior to working on them.

10.Repair to intrinsically safe components

Do not apply any permanent inductive or capacitance loads to the circuit without ensuring that this will not exceed the permissible voltage and current permitted for the equipment in use.

Intrinsically components are the only types that can be worked on while live in the presence of a flammable atmosphere.The test apparatus shall be at the correct rating.

Replace components only with parts specified by manufacturer. Other parts may result in the ignition of refrigerant in the atmosphere from a leak.

11.Cabling

Check that cabling will not be subject to wear, corrosion, excessive pressure, vibration, sharp edges or any other adverse environmental effects. The check shall also take into account the effects of aging or continual vibration from sources such as compressors or fans.

12.Leakage detection for flammable refrigerants

Under no circumstances shall potential sources of ignition be used in the searching for or detection of refrigerant leaks. A halide torch (or any other detector using a naked flame) shall not be used.

13.Leak detection methods

The following leak detection methods are acceptable for systems containing flammable refrigerant.
Electronic leak detectors shall be used to detect flammable refrigerants, but the sensitivity may not be adequate, or may need recalibration (Detection equipment shall be calibrated in a refrigerant-free area.)
Ensure that detector is not a potential source of ignition and is suitable for the refrigerant used.
Leak detection fluids are suitable for use with most refrigerants but the use of detergents containing chlorine shall be avoided as the chlorine may react with the refrigerant and corrode the copper pipe-work.
If a leak is suspected, all naked flames shall be removed/extinguished.
If a leak of refrigerant is found which requires brazing, all of the refrigerant shall be recovered from the system. Oxygen free nitrogen (OFN) shall then be purged through the system both before and during the brazing process.

14.Removal and evacuation

When breaking into the refrigerant circuit to make repairs-or for any other purpose-conventional procedures shall be used. However, it is important that best practice is followed since Flammability is a consideration.
The following procedure shall be adhered to:
Remove refrigerant;
Purge the circuit with inert gas;
Evacuate;
Purge again with inert gas;
Open the circuit by cutting or brazing.
The refrigerant charge shall be recovered into the correct recovery cylinders. The system shall be"flushed" with OFN to render the unit safe. This process may need to be repeated several times. Compressed air or oxygen shall not be used for this task.
Flushing shall be achieved by breaking the vacuum in the system with OFN and continuing to fill until the working pressure is achieved , then venting to atmosphere, and finally pulling down to a vacuum. This process shall be repeated until no refrigerant is within the system. When the final OFN charge is used, the system shall be vented down to atmospheric pressure to enable work to take place.
This operation is absolutely vital if brazing operations on the pipe-work are to take place. Ensure that the outlet for the vacuum pump is not close to any ignition sources and there is ventilation available.

15.Refrigerant Charging procedures

In addition to conventional charging procedures, the following requirements shall be followed.
-Ensure that contamination of different refrigerants does not occur when using charging equipment. Hoses or lines shall be as short as possible to minimise the amount of refrigerant contained in them.
-Cylinders shall be kept upright.
-Ensure that the refrigeration system is earthed prior to charging the system with refrigerant.
-Label the system when charging is complete (if not already).
-Extreme care shall be taken not to overfill the refrigeration system.
Prior to recharging the system it shall be pressure tested with OFN. The system shall be leak tested on completion of charging but prior commissioning. A follow up leak test shall be carried out prior to leaving the site.

16.Decommissioning

Before carrying out this procedure, it is essential that technician is completely familiar with the equipment and all its detail. It is recommended good practice that all refrigerants are recovered safely. Prior to the task being carried out, an oil and refrigerant sample shall be taken in case analysis is required prior to reuse of reclaimed refrigerant. It is essential that electrical power is available before the task is commenced.
Become familiar with the equipment and its operation.
b)Isolate system electrically.
c)Before attempting the procedure ensure that:mechanical handling equipment is available, if repaired, for handling refrigerant cylinders;all personal protective equipment is available and being used correctly; the recovery process is supervised at all times by a competent person; recovery equipment and cylinders conform to the appropriate standards.
d)Pump down refrigerant system, if possible.
e) if a vacuum is not possible, make a manifold so that refrigerant can be removed from various parts of the system.
f) Make sure that cylinder is situated on the scales before recovery takes place.
g)Start the recovery machine and operate in accordance with manufacturer's instructions.
h)Do not overfill cylinders(No more than 80% volume liquid charge).
i)Do not exceed the maximum working pressure of the cylinder,even temporarily.
j)When the cylinders have been filled correctly and the process completed,make sure that the cylinders and the equipment are removed from site promptly and all isolation valves on the equipment are closed off.
k)Recovered refrigerant shall not be charged into another refrigeration system unless it has been cleaned and checked.

17.Labeling

Equipment shall be labeled stating that it has been decommissioned and emptied of refrigerant. The label shall be dated and signed. Ensure that there are labels on the equipment stating the equipment contains flammable refrigerant.

18.Recovery

When removing refrigerant from a system, either for servicing or decommissioning, it is recommended good practice that all refrigerants are removed safely.

When transferring refrigerant into cylinders, ensure that only appropriate refrigerant recovery cylinders are employed. Ensure that the correct number of cylinders for holding the total system charge are available. All cylinders to be used are designed for the recovered refrigerant and labeled for that refrigerant(i.e.special cylinders for the recovery of refrigerant). Cylinders shall be complete with pressure relief value and associated shut-off values in good working order. Empty recovery cylinders are evacuated and, if possible, cooled before recovery occurs.

The recovery equipment shall be in good working order with a set of instructions concerning the equipment that is at hand and shall be suitable for the recovery of flammable refrigerants.

In addition, a set of calibrated weighing scales shall be available and in good work order. Hoses shall be complete with leak-free disconnect couplings and in good condition.

Before using the recovery machine, check that it is in satisfactory working order, has been properly maintained and that any associated electrical components are sealed to prevent ignition in the event of a refrigerant release. Consult manufacturer if in doubt.

The recovered refrigerant shall be returned to the refrigerant supplier in the correct recovery cylinder, and the relevant Waste Transfer Note arranged. Do not mix refrigerants in recovery units and especially not in cylinders.

If compressors or compressor oils are to be removed, ensure that they have been evacuated to an acceptable level to make certain that flammable refrigerant does not remain within the lubricant. The evacuation process shall be carried out prior to returning the compressor to the suppliers. Only electric heating to the compressor body shall be employed to accelerate this process. When oil is drained from a system, it shall be carried out safely.

19.Transport of equipment containing flammable refrigerants
Determined by local regulations.

20.Discarded appliances supplies flammable refrigerants
See National Regulations.

21.Storage package (unsold）equipment
Storage package protection should be constructed such that mechanical damage to the equipment inside the package will not cause a leak of the refrigerant charge.
The maximum number of pieces of equipment permitted to be stored together will be determined by local regulations.